ŘEZ A–A

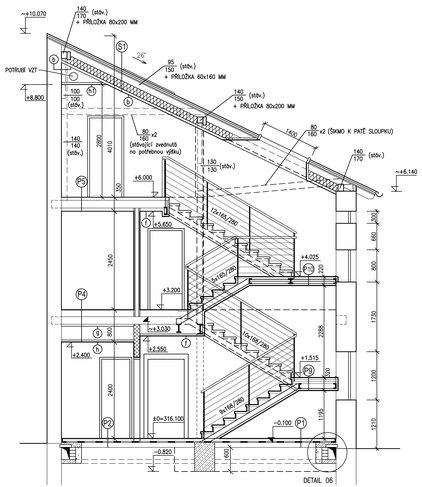

ŘEZ B–B

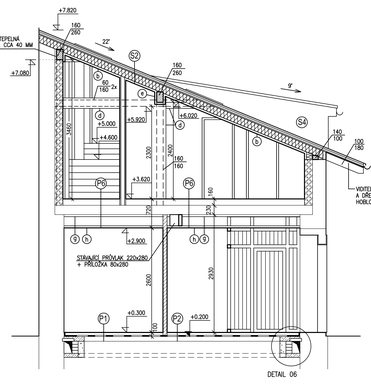

ŘEZ C–C

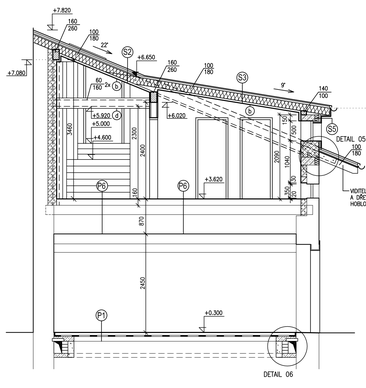

ŘEZ D–D

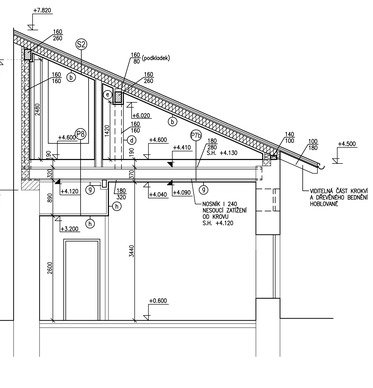

ŘEZ E–E

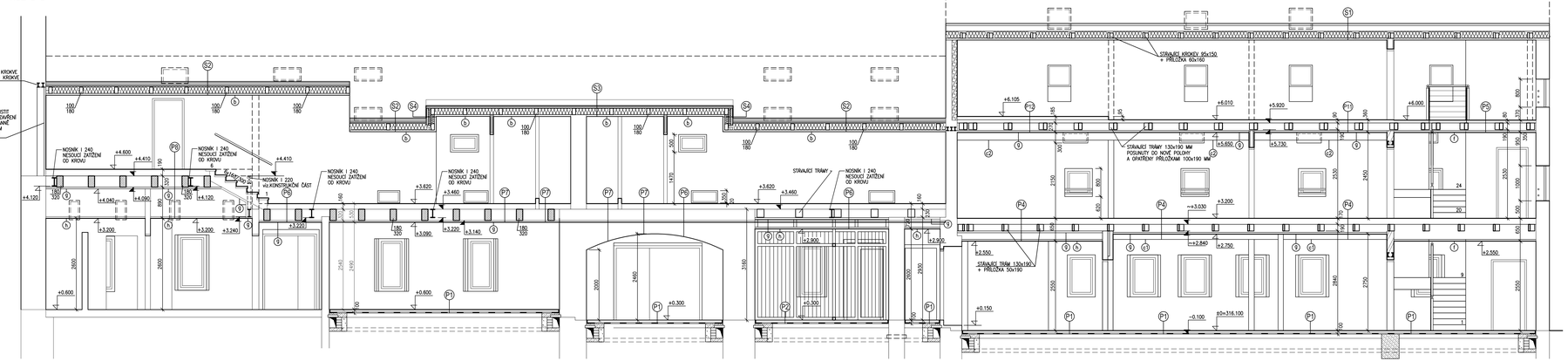

S1 ● STŘEŠNÍ KRYTINA Z PÁLENÝCH TAŠEK S DVOJITOU DRÁŽKOU
● DŘ.LATĚ 60x40 MM
● DŘ.KONTRLATĚ 60x40 MM
● POJISTNÁ HYDROIZOLACE – pro sklon střechy 26°
● DŘ.BEDNĚNÍ TL.25 MM
● STÁVAJÍCÍ DŘ.KROKVE + NOVÉ PŘILIŠKY 60x160 MM
● MINERÁLNÍ TEPELNÁ IZOLACE TL.180 MM
● PAROZÉRNÁ ZÁBRANA
● SDK PODHLED 2x12.5 MM (min. PO 30 MINUT) NA KOV. ROŠTU, přip. ZÁVĚSECH

S2 ● STŘEŠNÍ KRYTINA Z PÁLENÝCH TAŠEK S DVOJITOU DRÁŽKOU
● DŘ.LATĚ 60x40 MM
● DŘ.KONTRLATĚ 60x40 MM
● POJISTNÁ HYDROIZOLACE – pro sklon střechy 22°
● DŘ.BEDNĚNÍ TL.25 MM
● NOVÉ DŘ.KROKVE 100x180 MM (MEZI MINERÁLNÍ TEPELNÁ IZOLACE TL.180 MM)
● PAROZÉRNÁ ZÁBRANA
● SDK PODHLED 2x12.5 MM (min. PO 30 MINUT) NA KOV. ROŠTU, přip. ZÁVĚSECH

S3 ● STŘEŠNÍ KRYTINA PLECHOVÁ FALCOVANÁ (MĚDĚNÝ PLECH)
● POJISTNÁ A SEPARAČNÍ VRSTVA
● DŘ.BEDNĚNÍ TL. 25 MM
● DŘ.KONTRLATĚ 60x40 MM
● NOVÉ DŘ.KROKVE 100x180 MM (MEZI MINERÁLNÍ TEPELNÁ IZOLACE TL.180 MM)
● PAROZÉRNÁ ZÁBRANA
● SDK PODHLED 2x12.5 MM (min. PO 30 MINUT) NA KOV. ROŠTU, přip. ZÁVĚSECH

S4 ● DŘ. OBKLUD TL.20 MM (KNIHOVNA PRONA)
● SVISLÉ DŘLATĚ 40x40 MM PO cca 500 MM
● JEDNOSTRANNĚ DIFUZNÍ FÓLIE
● VODOROVNÉ DŘLATĚ 80x40 MM PO cca 500 MM (MEZI MINERÁLNÍ TEPELNÁ IZOLACE TL.80 MM)
● DŘ.SLOUPKY TL.100 MM MEZI KROKVEMI (MEZI MINERÁLNÍ TEPELNÁ IZOLACE TL.100 MM)
● PAROZÉRNÁ ZÁBRANA
● SDK STĚNA 2x12.5 MM (min. PO 30 MINUT)) NA KOV. ROŠTU

S5 ● OBVODOVÉ ZDIVO TL.450 MM Z CIHEL 440 P+D NA M5
● JEDNOSTRANNÉ DIFUZNÍ FÓLIE
● SVISLÉ DŘLATĚ 40x40 MM PO cca 500 MM
● DŘ. OBKLUD TL.20 MM – VČETNĚ OSTĚNÍ (KOBLIHNA PRONA)

P1 ● KERAMICKÁ DLAŽBA SLINUTÁ 200x200 MM /R9/ TYPU KAMENINA V ODSTÍNU TERAKOTA 12 MM
● LEPICÍ TMEL 3 MM
● PENETRAČNÍ NÁTĚR 45 MM
● CEMENTOTŘÍSKOVÁ PODLAHOVÁ DESKA
● CEMENTOTŘÍSKOVÁ PODLAHOVÁ DESKA
● DŘEVĚNÉ NOSNÍKY 100x80 MM PRO VYROVNÁNÍ NEROVNOSTI (PO cca 414 MM) (VLOŽENÁ MINERÁLNÍ AKUST. IZOL. TL.80 MM objem.hmotnost 60/100 kg/m3)
● DŘ.PRKNA 100x25 MM NA MEZERY cca 1000 MM cca 25 MM
● FOŠNOVÝ ZÁKLOP 40 MM
● STÁVAJÍCÍ, přip. NOVÉ STROPNÍ TRÁMY
● SDK PODHLED NA KOV.ROŠTU, přip. ZÁVĚSECH (PŘESNÝ TYP viz. PŮDORYSY)

P2 ● SLINUTÁ KER. DLAŽBA 200x200 MM TYPU KAMENINA V ODSTÍNU TERAKOTA VHODNÁ PRO VLHKÉ PROVOZY /R10/ 12 MM
● LEPICÍ TMEL 3 MM
● HYDROIZOLAČNÍ STĚRKA S TĚSNÍCÍM PÁSKEM (VYTÁHNOUT NA STĚNU cca 300 MM) 2 MM
● SAMONIVELAČNÍ STĚRKA 3 MM
● BETONOVÁ MAZANINA C16/20 SE SÍTÍ 150x150 # 5 MM 40 MM
● SEPARAČNÍ VRSTVA (FÓLIE PE) (POKLÁDKA S PŘESAHEM)
● TEPELNÁ IZOLACE-POLYSTYREN (EPS 100Z) 40 MM
● IZOLACE PROTI ZEMNÍ VLHKOSTI A RADONU Z ASFALTOVÝCH MODIFIKOVANÝCH PÁSŮ NA PENETRAČNÍ NÁTĚR
● STÁVAJÍCÍ PODKLADNÍ BETONOVÁ VRSTVA PONECHÁNA S VYSPRAVENÍ cco 50% HORNÍ PLOCHA VYRONNÁNA STĚRKOU V TL. cco 3 AŽ 5 MM

P3 ● ČISTÍCÍ ZÓNA V AL–RÁMU 17 MM
● BETONOVÁ MAZANINA C16/20 SE SÍTÍ 150/150 # 5 43 MM
● SEPARAČNÍ VRSTVA (FÓLIE PE) (POKLÁDKA S PŘESAHEM)
● TEPELNÁ IZOLACE-POLYSTYREN (EPS 100Z) 40 MM
● IZOLACE PROTI ZEMNÍ VLHKOSTI A RADONU Z ASFALTOVÝCH MODIFIKOVANÝCH PÁSŮ NA PENETRAČNÍ NÁTĚR
● STÁVAJÍCÍ PODKLADNÍ BETONOVÁ VRSTVA PONECHÁNA S VYSPRAVENÍ cco 50% HORNÍ PLOCHA VYRONNÁNA STĚRKOU V TL. cco 3 AŽ 5 MM

P4 ● DŘEVĚNÉ VLYSY (PARKETY) 21 MM
● STĚRKOVÁ NIVELAČNÍ HMOTA 5 MM
● PENETRAČNÍ NÁTĚR
● CEMENTOTŘÍSKOVÁ PODLAHOVÁ DESKA 12 MM
● CEMENTOTŘÍSKOVÁ PODLAHOVÁ DESKA 12 MM
● DŘEVĚNÉ NOSNÍKY 100x80 MM PRO VYROVNÁNÍ NEROVNOSTI (PO cco 414 MM) (VLOŽENÁ MINERÁLNÍ AKUST. IZOL. TL.80 MM objem.hmotnost 60/100 kg/m3) cco 80 MM
● PRKENNÝ ZÁKLOP cco 35 MM
● STÁVAJÍCÍ DŘ.STROPNÍ TRÁMY cco 190 MM
● SDK PODHLED NA KOV.ROŠTU, přip. ZÁVĚSECH (PŘESNÝ TYP viz. PŮDORYSY)

P5 ● DŘEVĚNÉ VLYSY (PARKETY) 21 MM
● CEMENTOTŘÍSKOVÁ PODLAHOVÁ (P+D) DESKA 16 MM
● ZVUKOIZOLAČNÍ PODLOŽKA 3 MM
● FOŠNOVÝ ZÁKLOP 40 MM
● DŘEVĚNÉ STROPNÍ TRÁMY 130x190 MM /VIZ.KONSTRUKČNÍ ČÁST/ 190 MM
● SDK PODHLED NA KOV.ROŠTU, přip. ZÁVĚSECH (PŘESNÝ TYP viz. PŮDORYSY)

P6 ● DŘEVĚNÉ VLYSY (PARKETY) 21 MM
● STĚRKOVÁ NIVELAČNÍ HMOTA 5 MM
● PENETRAČNÍ NÁTĚR
● CEMENTOTŘÍSKOVÁ PODLAHOVÁ DESKA 12 MM
● CEMENTOTŘÍSKOVÁ PODLAHOVÁ DESKA 12 MM
● DŘEVĚNÉ NOSNÍKY 100x80 MM PRO VYROVNÁNÍ NEROVNOSTI (PO cco 414 MM) (VLOŽENÁ MINERÁLNÍ AKUST. IZOL. TL.80 MM objem.hmotnost 60/100 kg/m3) cco 80 MM
● PRKENNÝ ZÁKLOP cco 25 MM
● STÁVAJÍCÍ STROPNÍ KONSTRUKCE
a) DŘ. STROPNÍ TRÁMY + SDK PODHLED NA KOV.ROŠTU, přip. ZÁVĚSECH (PŘESNÝ TYP viz. PŮDORYSY)
b) STÁVAJÍCÍ KLENBA

P7 ● KERAMICKÁ DLAŽBA SLINUTÁ 200x200 MM TYPU KAMENINA V ODSTÍNU TERAKOTA VHODNÁ PRO VLHKÉ PROVOZY /R10/ 12 MM
● LEPICÍ TMEL 3 MM
● HYDROIZOLAČNÍ STĚRKA S TĚSNÍCÍM PÁSKEM (VYTÁHNOUT NA STĚNU cca 300 MM) 2 MM
● PENETRAČNÍ NÁTĚR
● CEMENTOTŘÍSKOVÁ PODLAHOVÁ DESKA 12 MM
● CEMENTOTŘÍSKOVÁ PODLAHOVÁ DESKA 12 MM
● DŘEVĚNÉ NOSNÍKY 100x80 MM PRO VYROVNÁNÍ NEROVNOSTI (PO cco 414 MM) (VLOŽENÁ MINERÁLNÍ AKUST. IZOL. TL.80 MM objem.hmotnost 60/100 kg/m3) cco 80 MM
● PRKENNÝ ZÁKLOP cco 25 MM
● STÁVAJÍCÍ STROPNÍ KONSTRUKCE
a) DŘ. STROPNÍ TRÁMY + SDK PODHLED NA KOV.ROŠTU, přip. ZÁVĚSECH (PŘESNÝ TYP viz. PŮDORYSY)
b) STÁVAJÍCÍ KLENBA

P8 ● KERAMICKÁ DLAŽBA SLINUTÁ 200x200 MM /R9/ TYPU KAMENINA V ODSTÍNU TERAKOTA 12 MM
● LEPICÍ TMEL 4 MM
● PENETRAČNÍ NÁTĚR
● CEMENTOTŘÍSKOVÁ PODLAHOVÁ DESKA 12 MM
● CEMENTOTŘÍSKOVÁ PODLAHOVÁ DESKA 12 MM
● DŘEVĚNÉ NOSNÍKY 100x80 MM PRO VYROVNÁNÍ NEROVNOSTI (PO cco 414 MM) (VLOŽENÁ MINERÁLNÍ AKUST. IZOL. TL.80 MM objem.hmotnost 60/100 kg/m3) cco 80 MM
● DŘ.PRKNA 100x25 MM NA MEZERY cco 1000 MM cco 25 MM
● FOŠNOVÝ ZÁKLOP 40 MM
● STÁVAJÍCÍ, přip. NOVÉ STROPNÍ TRÁMY
● SDK PODHLED NA KOV.ROŠTU, přip. ZÁVĚSECH (PŘESNÝ TYP viz. PŮDORYSY)

P9 ● DŘEVĚNÉ VLYSY (PARKETY) 21 MM
● STĚRKOVÁ NIVELAČNÍ HMOTA 5 MM
● PENETRAČNÍ NÁTĚR
● CEMENTOTŘÍSKOVÁ PODLAHOVÁ DESKA 12 MM
● CEMENTOTŘÍSKOVÁ PODLAHOVÁ DESKA 12 MM
● DŘEVĚNÉ NOSNÍKY 100x80 MM PRO VYROVNÁNÍ NEROVNOSTI (PO cco 414 MM) (VLOŽENÁ MINERÁLNÍ AKUST. IZOL. TL.80 MM objem.hmotnost 60/100 kg/m3) cco 80 MM
● FOŠNOVÝ ZÁKLOP 40 MM
● NOVÉ STROPNÍ TRÁMY
● SDK PODHLED NA KOV.ROŠTU, přip. ZÁVĚSECH (PŘESNÝ TYP viz. PŮDORYSY)

P10 ● DŘEVĚNÉ FOŠNY (DUB) NA PERO A DRÁŽKU 50 MM
● KROČŇOVÁ IZOLACE 5 MM
● BETONOVÁ MAZANINA C20/25 45 MM
● TRAPÉZOVÝ PLECH /VIZ.KONSTRUKČNÍ ČÁST/ 50 MM
● OCELOVÉ NOSNÍKY /VIZ.KONSTRUKČNÍ ČÁST/
● SDK PODHLED TL.2x12.5 MM (min.PO 45 MINUT) NA KOV.ROŠTU, přip.ZÁVĚSECH

P11 ● DŘEVĚNÉ FOŠNY (DUB) NA PERO A DRÁŽKU 45 MM
● KROČŇOVÁ IZOLACE 5 MM
● DŘ.ROŠT cca. 300x500 MM (PRIMA 80x80 MM) (MEZI OCEL.NOSNÍKY TL.80 MM) 30 MM
● BETONOVÁ MAZANINA C20/25 40 MM
● TRAPÉZOVÝ PLECH /VIZ.KONSTR. ČÁST/ 50 MM
● SDK PODHLED TL.2x12.5 MM (min.PO 45 MINUT) NA KOV.ROŠTU, přip.ZÁVĚSECH

MEZI OCEL.NOSNÍKY /VIZ.KONSTRUKČNÍ ČÁST/

P12 ● ŽÁROVÉ PVC 3 MM
● LEPICÍ TMEL 3 MM
● PENETRAČNÍ NÁTĚR
● CEMENTOTŘÍSKOVÁ PODLAHOVÁ DESKA 12 MM
● CEMENTOTŘÍSKOVÁ PODLAHOVÁ DESKA 12 MM
● IZOLAČNÍ DŘEVOVLÁKNITÁ DESKA 20 MM
● FOŠNOVÝ ZÁKLOP 40 MM
● DŘEVĚNÉ STROPNÍ TRÁMY 130x190 MM /VIZ.KONSTRUKČNÍ ČÁST/ 190 MM
● SDK PODHLED NA KOV.ROŠTU, přip. ZÁVĚSECH (PŘESNÝ TYP viz. PŮDORYSY)

P13 ● ŽÁROVÉ KOBEREC 3 MM
● LEPICÍ TMEL 4 MM
● PENETRAČNÍ NÁTĚR
● DESKY OSB 22 MM
● DESKY OSB 22 MM
● ANTIVIBRAČNÍ IZOLACE 80x80 MM 2x25 MM
V RASTRU 625x625 MM
● CEMENTOTŘÍSKOVÁ PODLAHOVÁ DESKA 12 MM
● CEMENTOTŘÍSKOVÁ PODLAHOVÁ DESKA 12 MM
● IZOLAČNÍ DŘEVOVLÁKNITÁ DESKA
● DŘEVĚNÉ STROPNÍ TRÁMY 130x190 MM /VIZ.KONSTRUKČNÍ ČÁST/
● SDK PODHLED NA KOV.ROŠTU, přip. ZÁVĚSECH (PŘESNÝ TYP viz. PŮDORYSY)

b SDK PODHLED TL.2x12.5 MM (min. PO 30 MINUT) NA KOV. ROŠTU, přip. ZÁVĚSECH

c SDK OPLAŠTĚNÍ SLOUPŮ TL.2x12.5 MM (min.PO 45 MINUT) NA KOV.ROŠTU

D1 SDK OPLAŠTĚNÍ OCEL. PRŮVLAKU TL.2x12.5 MM (min.PO 45 MINUT) NA KOV.ROŠTU

D2 SDK OPLAŠTĚNÍ DŘ. PRŮVLAKU TL.2x12.5 MM (min.PO 45 MINUT) NA KOV.ROŠTU

d SDK OPLAŠTĚNÍ SLOUPKŮ A KLEŠTIN TL.15 MM (min.PO 30 MINUT) NA KOV.ROŠTU

e SDK OPLAŠTĚNÍ VRZNCE TL.2x12.5 MM (min.PO 30 MINUT) NA KOV.ROŠTU

f SDK PODHLED HLAVNÍ PODESTY, MEZIPODESTY (VČETNĚ OPLAŠTĚNÍ BOKU U OKNA), SCHODIŠŤOVÝCH RAMEN (VČETNĚ OPLAŠTĚNÍ BOKŮ SCHODNIC) TL.2x12.5 MM (min.PO 45 MINUT) NA KOV.ROŠTU

g SDK PODHLED TL.2x12.5 MM (min. PO 45 MINUT) POD STROP. TRÁMY NA KOV. ROŠTU, přip. ZÁVĚSECH

h SDK PODHLED TL.12.5 MM SPUŠTĚNÝ NA KOV. ROŠTU, přip. ZÁVĚSECH

h1 ZAKRYTÍ ROZVODU VZT – SDK PODHLED TL.12.5 MM SPUŠTĚNÝ NA KOV. ROŠTU, přip. ZÁVĚSECH

PŘESNÉ ROZMĚRY NUTNO OVĚŘIT NA STAVBĚ !!!

1.NP–SO F = ±0=316.100 – výškový systém Bpv

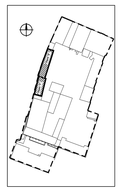

A1 SPOL. S R.O. - ARCHITEKTONICKÁ, PROJEKTOVÁ A INŽENÝRSKÁ ČINNOST
LANNOVA 16/13, 370 21 Č. BUDĚJOVICE, Tel: 386 102 911, E-mail: atelier@a1spo.cz

Architektonický návrh	Vedoucí zakázky	Zodpovědný projektant	Vypracoval	Kontrola (HIP)
Ing. arch. Karel Zuska	Ing. arch. Karel Zuska	Ing. Monika Tlpková	Ing. Monika Tlpková	Ing. arch. Karel Zuska
Ing. arch. M. Papáček			Olga Sieberová	

Investor: Město Rakovník, Husovo náměstí 27, 369 18 Rakovník

Název zakázky - objekt: ZÁSTAVBA DVORNÍHO TRAKTU RADNICE RAKOVNÍK
OBJEKTY E, F
PROSTORY PRO MĚSTSKOU POLICII

Výkres (příloha): ŘEZY A-A, B-B, C-C, D-D, E-E

Č. zakázky	06/385 F
Stupeň PD	DPS
Datum	03/2015
Formát A4	12
Měřítko	1:50
Č. výkresu	13
Profese	A
Vyhotovení	

TATO PROJEKTOVÁ DOKUMENTACE JE DUŠEVNÍM VLASTNICTVÍM FIRMY A1 SPOL. S R.O. A VZTAHUJE SE NA NI VŠECHNA USTANOVENÍ AUTORSKÉHO ZÁKONA. DOKUMENTACI LZE UŽÍVAT POUZE VE SMYSLU PŘÍSLUŠNÉ SMLOUVY O DÍLO. KOPÍROVÁNÍ A JINÁ ROZŠIŘOVÁNÍ VÝKRESŮ NEBO JEJICH ČÁSTI MOHOU BÝT PROVÁDĚNA JEN SE SOUHLASEM A1 SPOL. S R.O.