DISPOZICE ZÁPOROVÉ STĚNY

MĚŘÍTKO (1:200)

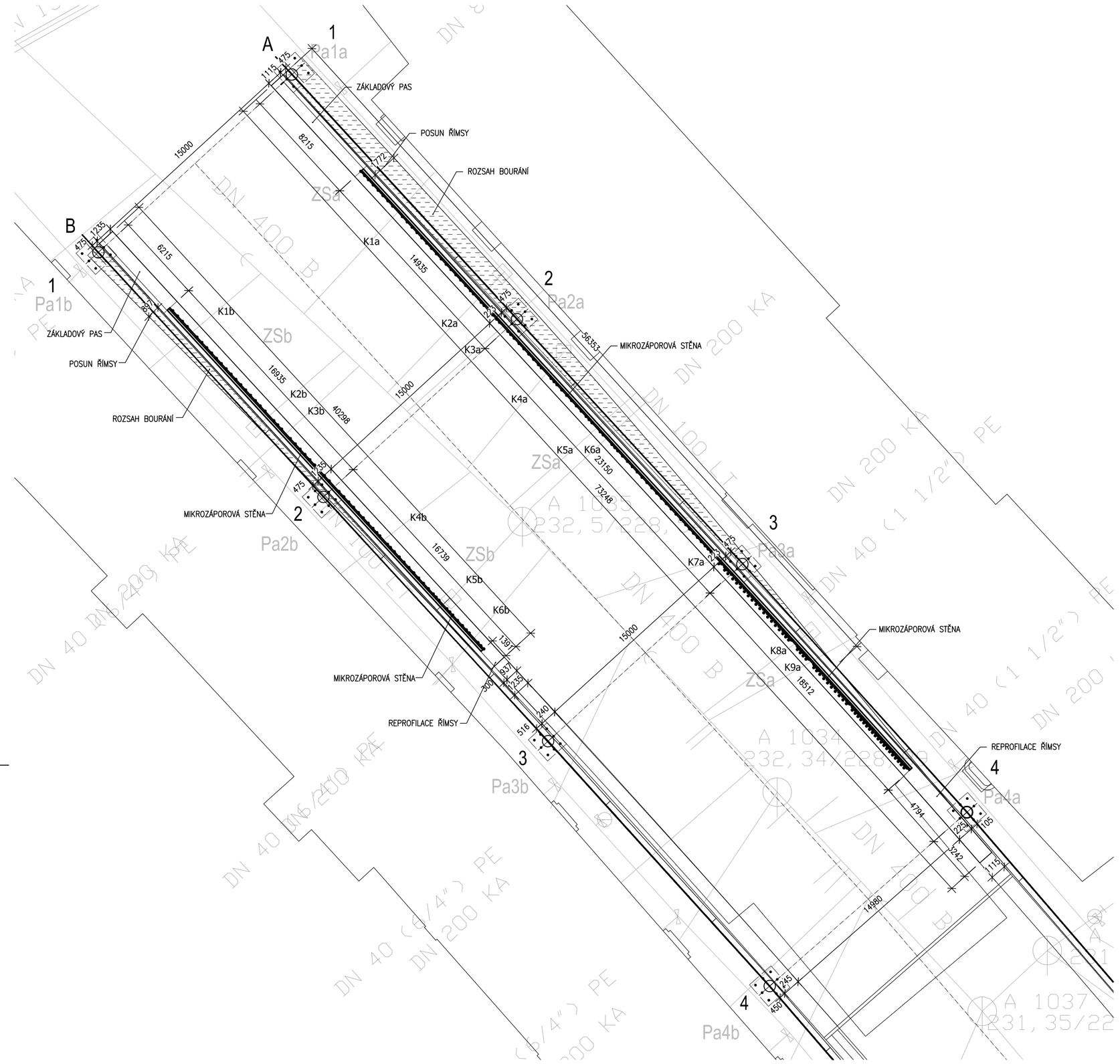

DETAIL STĚNY V OSE A-A

MĚŘÍTKO (1:25)

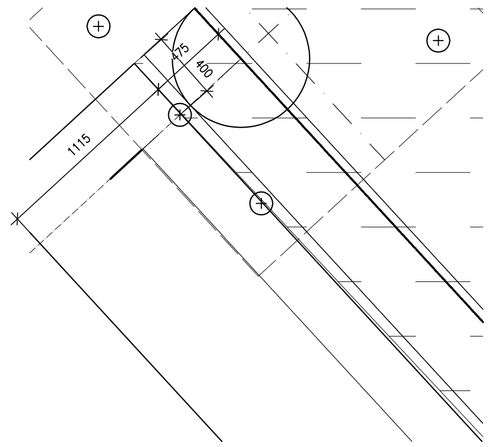

DETAIL KŘÍŽENÍ STĚNY K1a

MĚŘÍTKO (1:25)

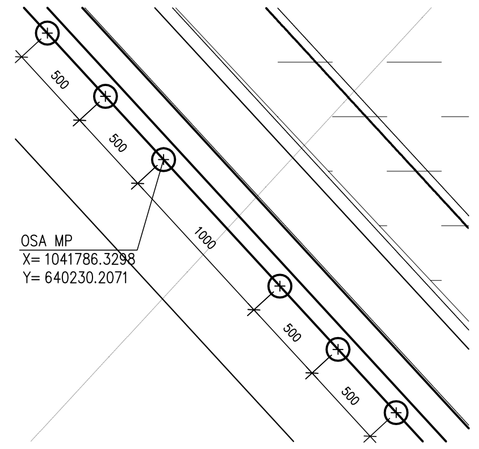

DETAIL KŘÍŽENÍ STĚNY K2a

MĚŘÍTKO (1:25)

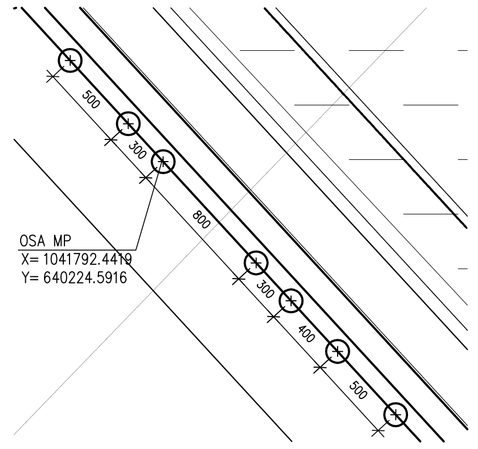

DETAIL ŘÍMSY V OSE A-A

MĚŘÍTKO (1:50)

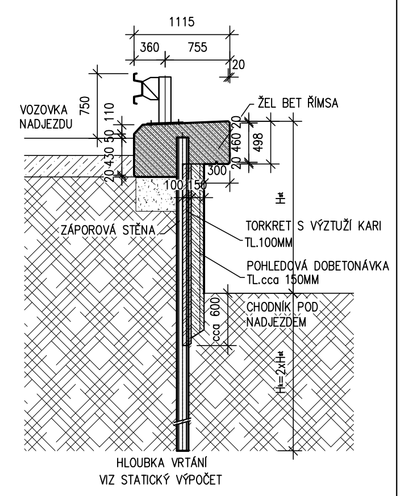

DETAIL KŘÍŽENÍ STĚNY K3a

MĚŘÍTKO (1:25)

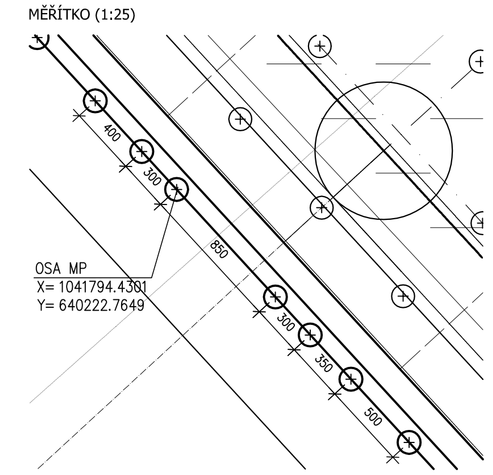

DETAIL KŘÍŽENÍ STĚNY K4a

MĚŘÍTKO (1:25)

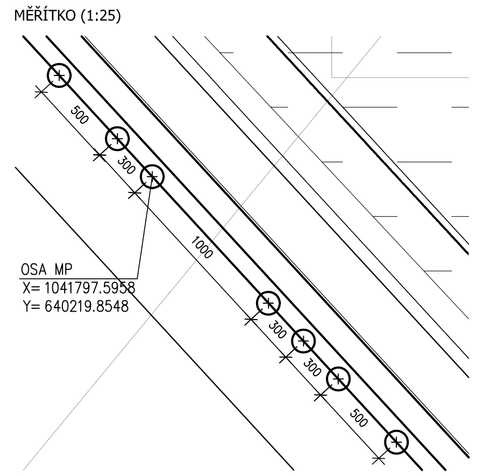

DETAIL KŘÍŽENÍ STĚNY K5a, K6a

MĚŘÍTKO (1:25)

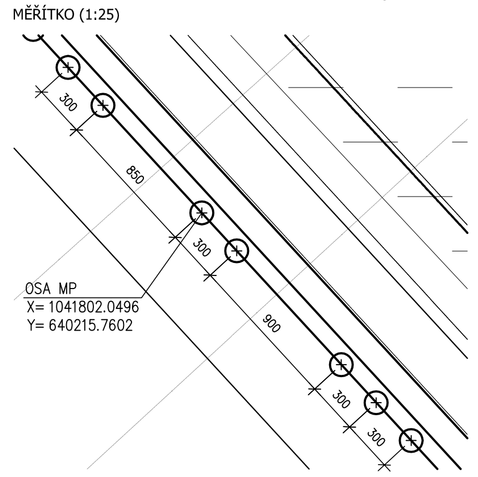

DETAIL ŘÍMSY V OSE B-B

MĚŘÍTKO (1:50)

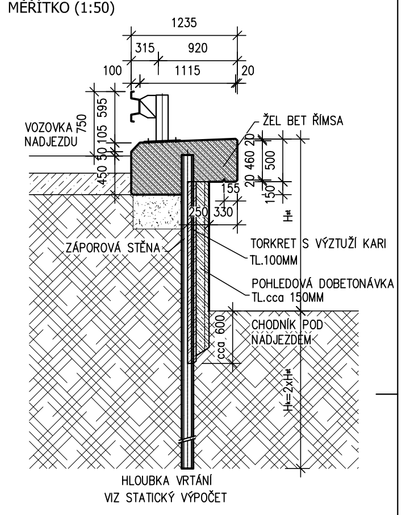

DETAIL KŘÍŽENÍ STĚNY K7a

MĚŘÍTKO (1:25)

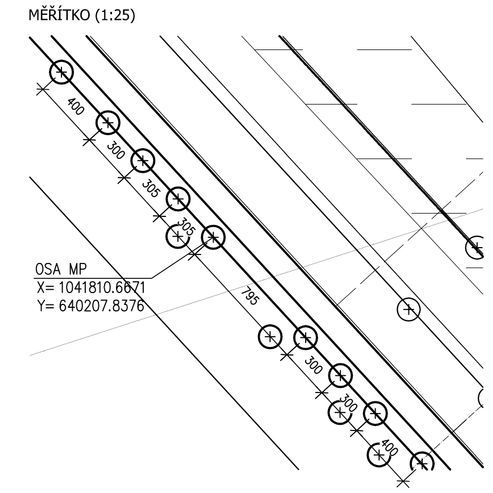

DETAIL KŘÍŽENÍ STĚNY K8a, K9a

MĚŘÍTKO (1:25)

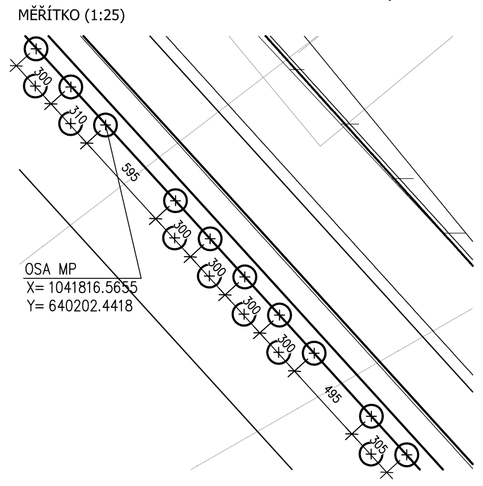

DETAIL ZESÍLENÍ STĚNY ZSa

MĚŘÍTKO (1:25)

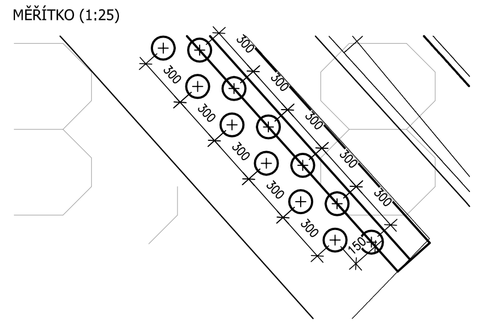

±0,00=231,625 BPV

POZNÁMKY:

1) ZÁPOROVÁ STĚNA BUDE VRTÁNA MIKROPILOTOVOU SOUPRAVOU
2) KŘÍŽENÍ STĚNY S INŽ. SÍTĚMI BUDE PAŽENO PŘILOŽNÝM PAŽENÍM
3) VRTY MIKROZÁPOR BUDOU PROVEDENY ø133 S VYSTROJENÍM TRKR89/16 a TRKR89/10

BETON MIKROPILOT: C20/25-XC1
BETON STĚNY C30/37-XF4
PODKLADNÍ BETON : C16/20-XC1
OCEL PILOT: S235, VÝZTUŽ ŘÍMSY 10 505 (R)

DETAIL STĚNY V OSE B-B

MĚŘÍTKO (1:25)

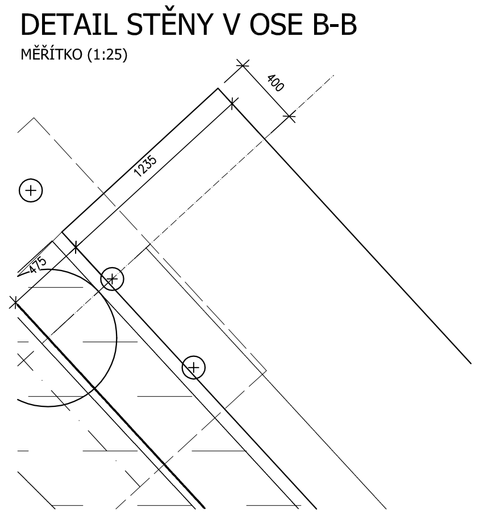

DETAIL KŘÍŽENÍ STĚNY K1b

MĚŘÍTKO (1:25)

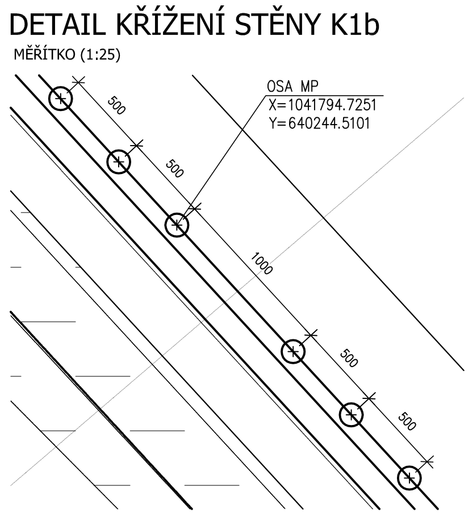

DETAIL KŘÍŽENÍ STĚNY K2b, K3b

MĚŘÍTKO (1:25)

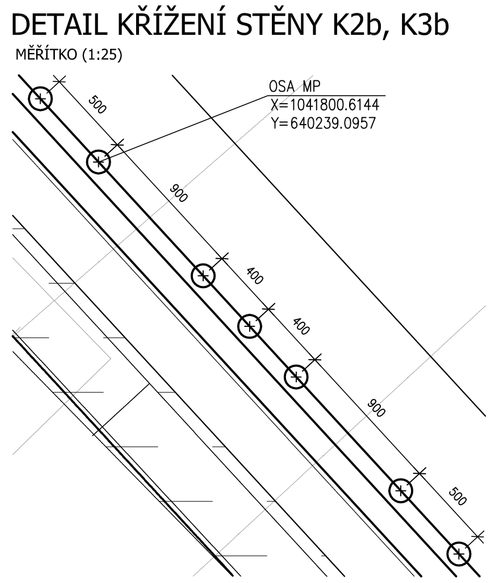

DETAIL KŘÍŽENÍ STĚNY K4b

MĚŘÍTKO (1:25)

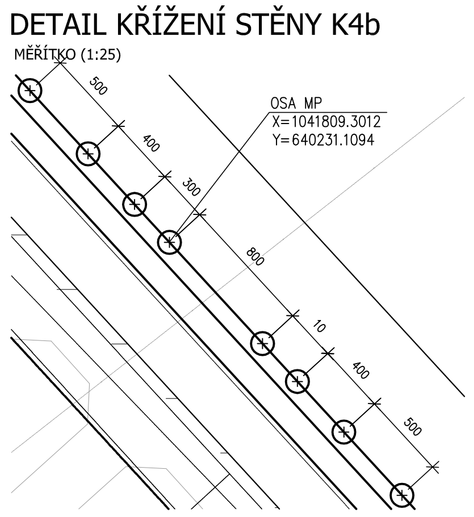

DETAIL KŘÍŽENÍ STĚNY K5b, K6b

MĚŘÍTKO (1:25)

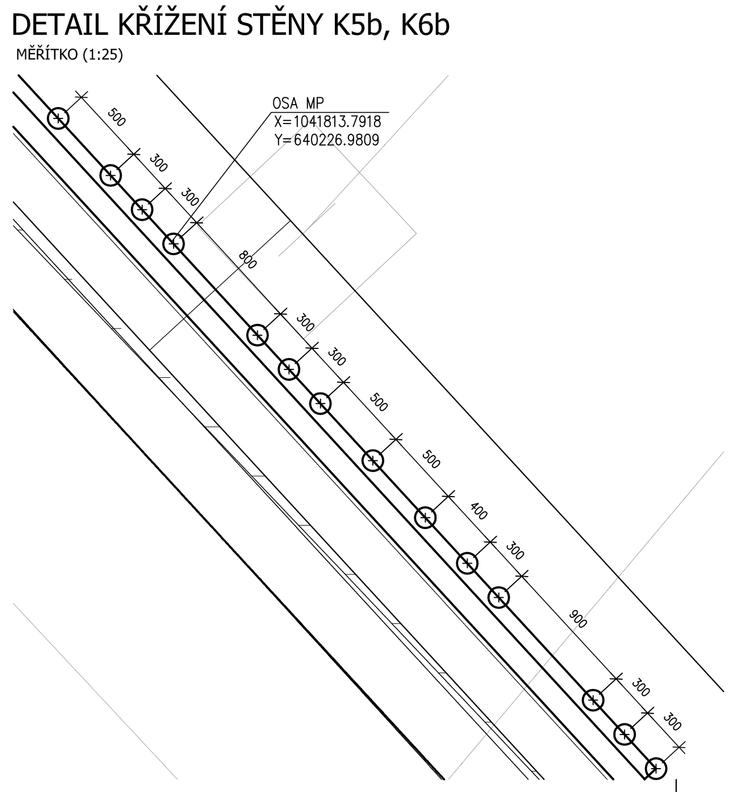

autorský tým:
Doc. Ing. arch. Patrik Kotas, Ing. arch. Jaromír Chmelík
spolupráce:
Ing. arch. Michal Potůček, Ing. Tomáš Král

číslo soupravy:

ING. ARCH. PATRIK KOTAS
ATELIER DESIGNU A ARCHITEKTURY Náměstí E. P. Pavlova 3/1785, Praha 2, 120 00, tel./fax: +420 224 942 588, e-mail: atelier@patrikkotas.com

I/31 UL. OKRUŽNÍ V HK - PROTIHLUKOVÁ STĚNA - II. ETAPA

objednatel:	Ředitelství silnic a dálnic ČR - správa HK - Pouchovská 401, 503 41 Hradec Králové
obstaratel:	Ředitelství silnic a dálnic ČR - správa HK - Pouchovská 401, 503 41 Hradec Králové
investor:	Ředitelství silnic a dálnic ČR - správa HK - Pouchovská 401, 503 41 Hradec Králové
místo stavby:	Katastrální území Hradce Králové
zpracovatel:	Ing. arch. Patrik Kotas - Atelier designu a architektury, Janáčkovo nábřeží 5, Praha 5, 150 00

hlavní inženýr projektu: Ing. arch. Jaromír Chmelík	stupeň: DZS	číslo zakázky: A 125 06/07
zpracovatelský útvar části díla: MKP statics, Pavla Hanuše 252, Hradec Králové 500 02	vedoucí útvaru: Ing. Tomáš Král	
odpovědný projektant: Ing. Tomáš Král	vypracoval: Ing. Tomáš Král	

název části díla: SO 701 Úprava zemního tělesa nadjezdu, oprava a nátěr mostu	datum: červenec 2007
VÝKRES ZÁPOROVÉ STĚNY	formát: 8xA4
	číslo přílohy: 03