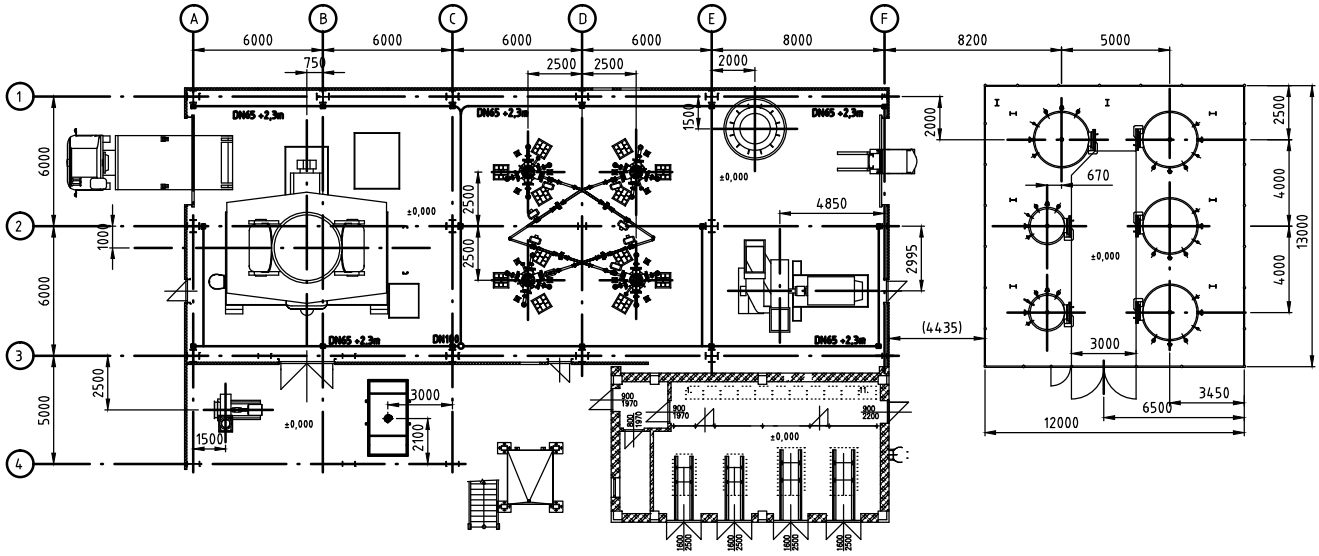Půdorys PCI bez pásové dopravy